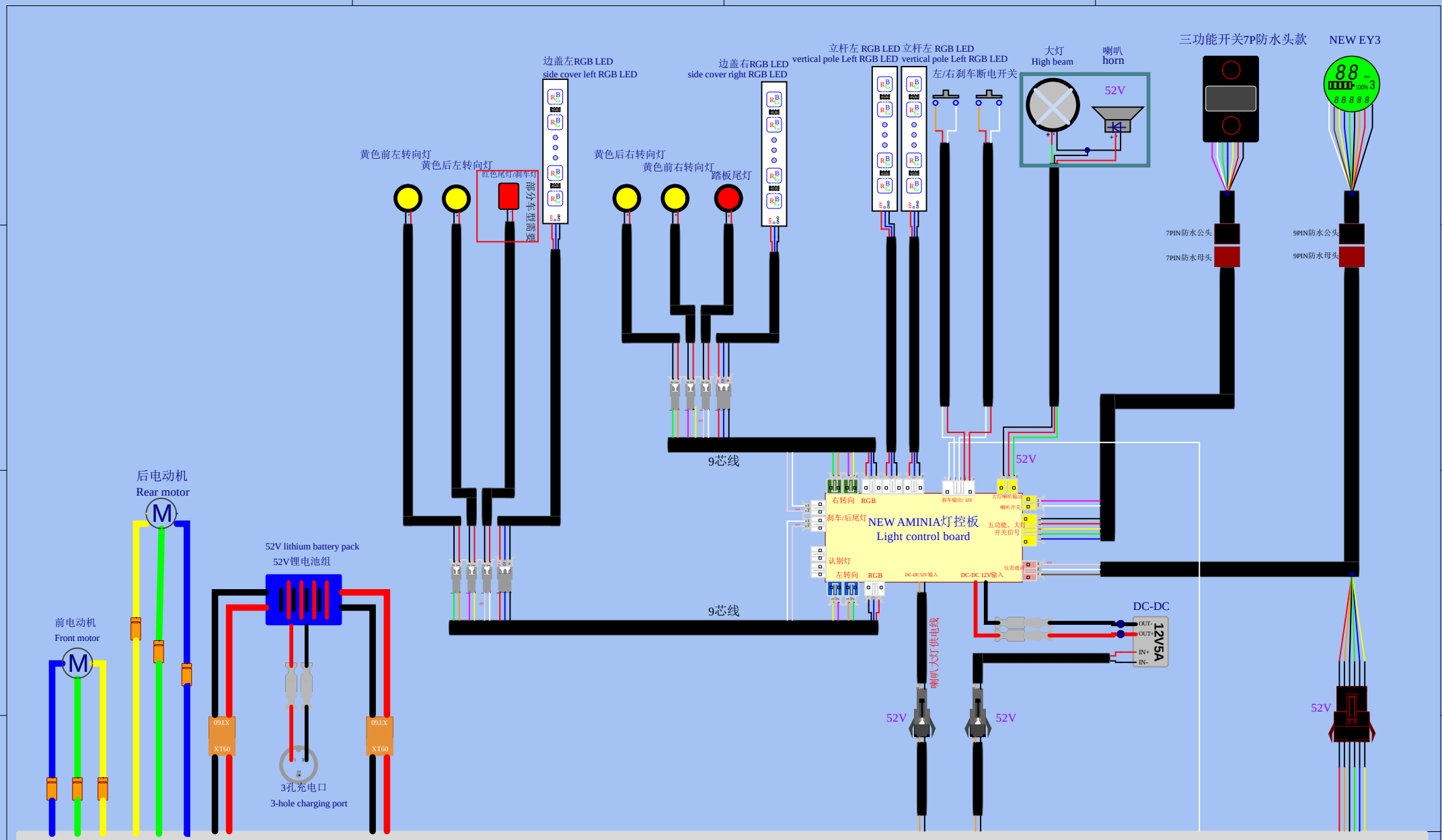

DT-AMINIA 52V双驱直流无刷电机控制器

Date:	2024/11/13	Sheet	of
File:	F:\Q\..\DT-NEW AMINIA双驱加长防水插头.SchDoc	Title	